T-Stuk Safe

T-stukken met rubber
Symmetrische T-stukken 90° in gegalvaniseerd staal, met dubbele rubberen lippendichting. Vormstukken met aansluitingen tot en met Ø200 met luchtdichtheid klasse D naar
EN 12237, vormstukken met aansluitingen groter dan Ø200 met luchtdichtheidsklasse C naar EN 12237. De luchtdichtheidsklasse wordt mede bepaald door de montage op de werf.

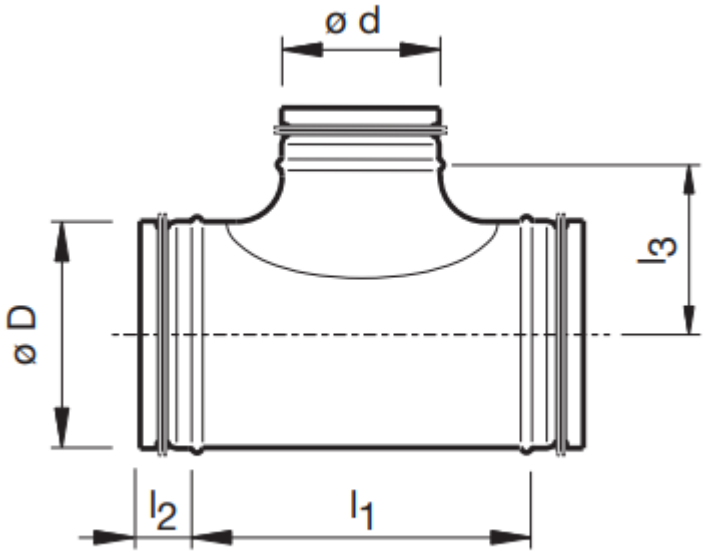

Afmetingen					
ØD [mm]	Ød [mm]	l1 [mm]	l2 [mm]	l3 [mm]	[kg]
100	100	Ød+50	40	60	0.32
125	125	Ød+50	40	75	0.75
125	100	Ød+50	40	75	0.42
150	150	Ød+50	40	85	0.94
150	125	Ød+50	40	85	0.97
150	100	Ød+50	40	100	1.00
160	160	Ød+50	40	90	0.63
160	125	Ød+50	40	90	0.63
160	100	Ød+50	40	90	0.56
180	180	Ød+50	40	115	1.62
180	160	Ød+50	40	115	1.57
180	150	Ød+50	40	115	1.53
180	125	Ød+50	40	100	1.40
180	100	Ød+50	40	100	1.28
200	200	Ød+50	40	120	1.96
200	200	Ød+50	40	120	1.21
200	160	Ød+50	40	115	1.09
200	150	Ød+50	40	115	1.01
200	125	Ød+50	40	110	1.02
200	100	Ød+50	40	110	0.88
250	250	Ød+50	50	145	3.00
250	200	Ød+50	50	145	1.61
250	180	Ød+50	50	150	1.70
250	160	Ød+50	50	140	1.58
250	150	Ød+50	50	140	0.52
250	125	Ød+50	50	135	1.47
250	100	Ød+50	50	135	1.30
315	315	Ød+50	50	190	4.66
315	250	Ød+50	50	185	4.60
315	200	Ød+50	50	185	2.03
315	180	Ød+50	50	175	1.95
315	160	Ød+50	50	175	2.00
315	150	Ød+50	50	175	2.30
315	125	Ød+50	50	170	1.85
315	100	Ød+50	50	165	1.50